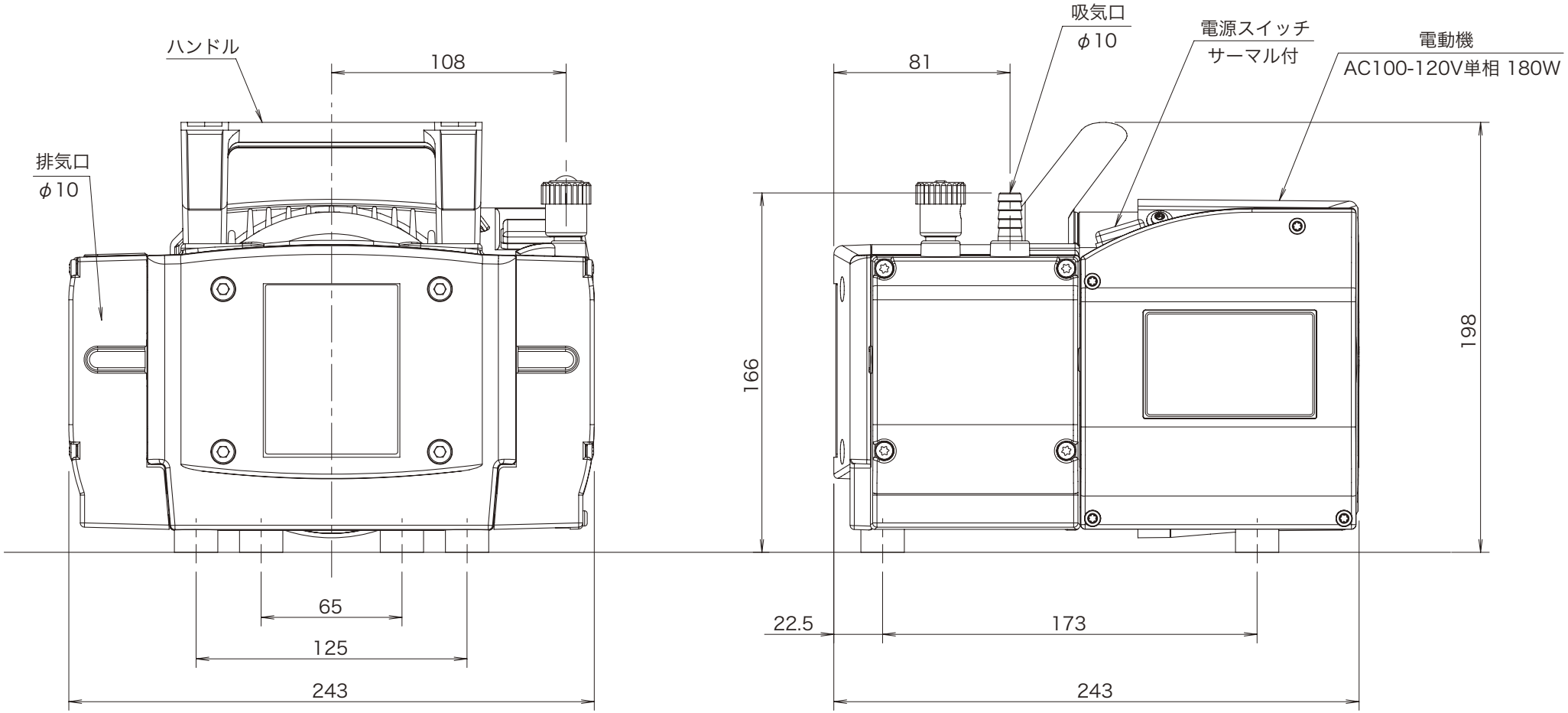
ハンドル
108
排気口
φ10
65
125
243
吸気口
φ10
81
電源スイッチ
サーマル付
電動機
AC100-120V単相 180W
166
198
22.5
173
243

MZ2CNT